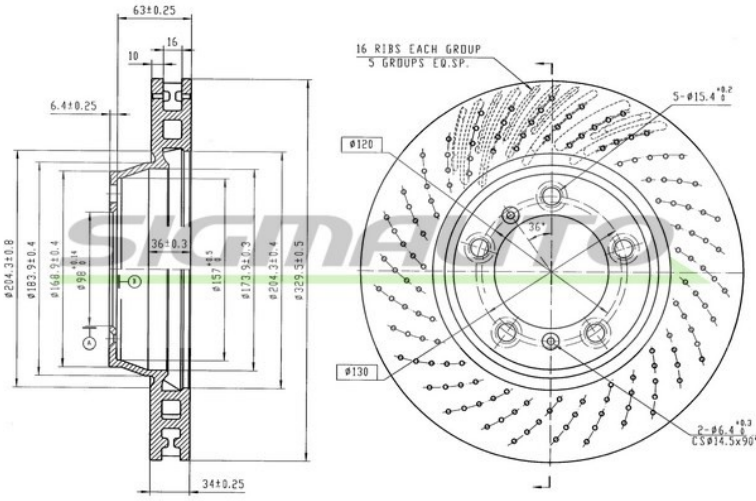

DBC118VLS FRENANTE

Dischi Freno

Descrizione	B. DISC PORSCHE
Disponibilità	Non disponibile
EAN	8050141346675
Unità quantitativa	Pezzo
Superficie	rivestito
N° fori	5
Altezza [mm]	69,5
N° fori fissaggio	2
Tipo disco freno	ventilato
Diametro centraggio [mm]	98
Spessore disco freno [mm]	34
Tipo confezione	Scatola
Alesaggio-Ø [mm]	98
Sagoma per fori/ N° fori	6.4
Spessore min. [mm]	32

OEM

Marchio	Riferimento

AM

Marchio	Riferimento