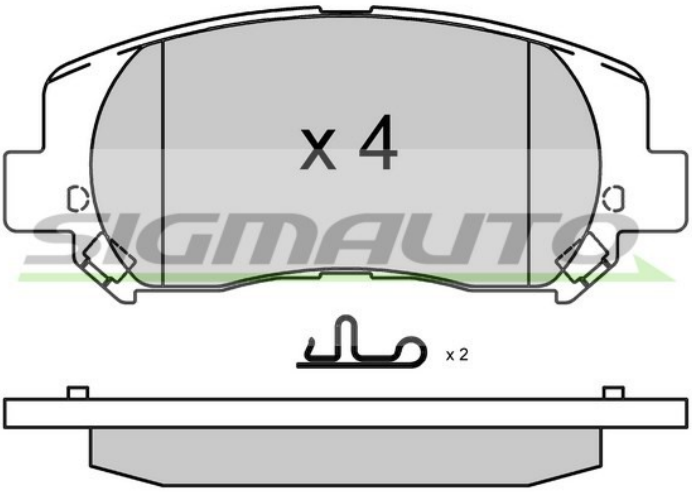

SPB979 FRENANTE

Pastiglie Freno

Descrizione	B. PADS JEEP
Disponibilità	In arrivo
EAN	8050141345937
Larghezza [mm]	141,8
Altezza [mm]	60,9
Sistema frenante	Akebono
Contatto avvisatore usura	Con contatto segnalazione usura

OEM

Marchio	Riferimento
CHRYSLER	68245323AA
CHRYSLER	68245323AB
DODGE	68160695AF
JEEP	68225170AE
JEEP	K68225170AE

AM

Marchio	Riferimento
ATE	13.0460-5563.2
ATE	605563
BREMSI	BP3979
ICER	182484
R BRAKE	RB2484
SIGMAUTO	SPB979

Sigmauto è un marchio registrato di FRENAUTO S.R.L. | P.IVA IT01706490388