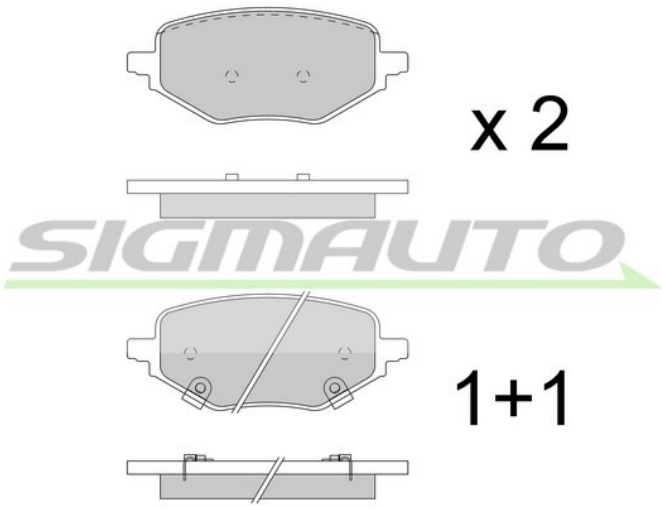

SPB963 FRENANTE

Pastiglie Freno

Descrizione	B. PADS MG
Disponibilità	In arrivo
EAN	8050141345616
Larghezza [mm]	117,1
Contatto avvisatore usura	Con contatto segnalazione usura
Sistema frenante	LUCAS-TRW
Altezza [mm]	48,8

OEM

Marchio	Riferimento
MG	10489774

AM

Marchio	Riferimento
BREMSI	BP3963
DELPHI	LP5049EV
ICER	182476
KAWE	1978 02
R BRAKE	RB2476
SIGMAUTO	SPB963

Sigmauto è un marchio registrato di FRENAUTO S.R.L. | P.IVA IT01706490388