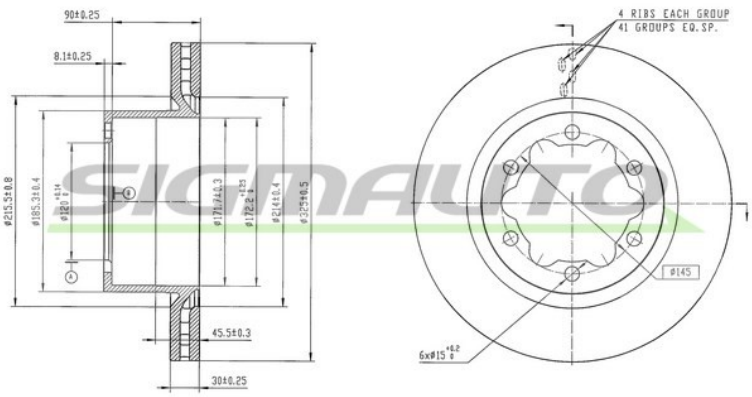

DBD104V **FRENANTE**

Dischi Freno

Descrizione	B. DISC VW, MAN
Disponibilità	In arrivo
EAN	8050141344497
Tipo disco freno	
Diametro centraggio [mm]	76
Spessore disco freno [mm]	30
N° fori	5
Altezza [mm]	70,4
Spessore min. [mm]	27

OEM

Marchio	Riferimento
MAN	2N0615301B
MAN	65508030004
VW	2N0615301B

AM

Marchio	Riferimento
BOSCH	0986479F22
BREMBO	09.D351.11
BREMSI	CD9104V
FERODO	DDF3104C-1
LEYLAND	09.D351.11
MINTEX	MDC2884C
NK	3147142
SIGMAUTO	DBD104V
TEXTAR	92305905

Sigmauto è un marchio registrato di FRENAUTO S.R.L. | P.IVA IT01706490388