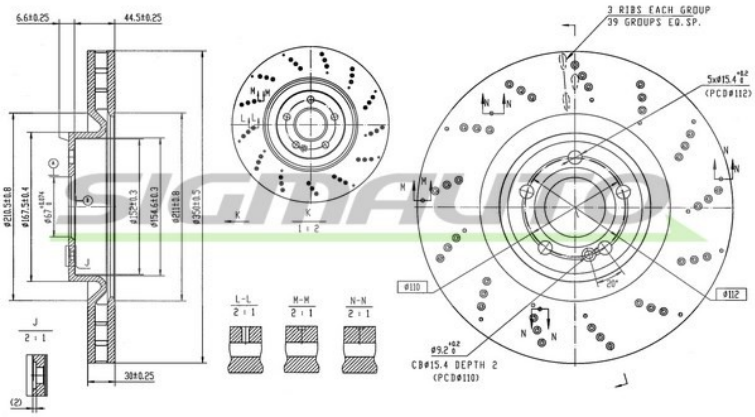

DBD027V FRENANTE

Dischi Freno

Descrizione	B. DISC MERCEDES-BENZ
Disponibilità	In arrivo
EAN	8050141344077
Spessore min. [mm]	28
N° fori	5
Diametro centraggio [mm]	67
Superficie	rivestito
N° fori fissaggio	1
Altezza [mm]	51
Alesaggio-Ø [mm]	67
Tipo disco freno	ventilato
Spessore disco freno [mm]	30

OEM

Marchio	Riferimento
MERCEDES-BENZ	2474210812
MERCEDES-BENZ	A2474210812
MERCEDES-BENZ	N2474210812

AM

Marchio	Riferimento
BREMBO	09.D771.11
BREMSI	CD9027V
CAR	142.2039
FERODO	DDF3027C-1
JURID	563670JC-1
KRUPP	DDF3027C-1
SIGMAUTO	DBD027V
ZIMMERMANN	400.5541.20

Sigmauto è un marchio registrato di FRENAUTO S.R.L. | P.IVA IT01706490388