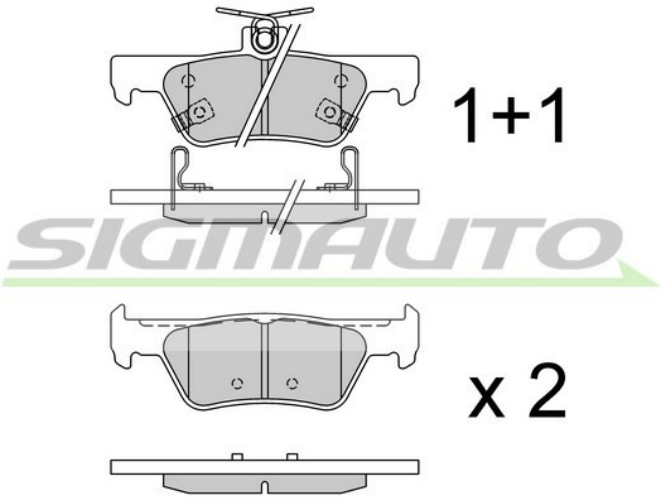

SPB943 FRENANTE

Pastiglie Freno

Descrizione	B. PADS HONDA
Disponibilità	Disponibile
EAN	8050141337642
Larghezza [mm]	122,9
Altezza [mm]	42,5
Contatto avvisatore usura	Con contatto segnalazione usura
Sistema frenante	Ate - Teves
Versione assale	Rear
Altezza 2 [mm]	47,9
Spessore [mm]	14

OEM

Marchio	Riferimento
HONDA	43022-TZB-G01
HONDA	43022-TZB-G010-M1

AM

Marchio	Riferimento
BREMSI	BP3943
DELPHI	LP3695
HERTH+BUSS JAKOPARTS	J3614028
ICER	182448
JAPANPARTS	PP-418AF
R BRAKE	RB2448
SIGMAUTO	SPB943

Sigmauto è un marchio registrato di FRENAUTO S.R.L. | P.IVA IT01706490388