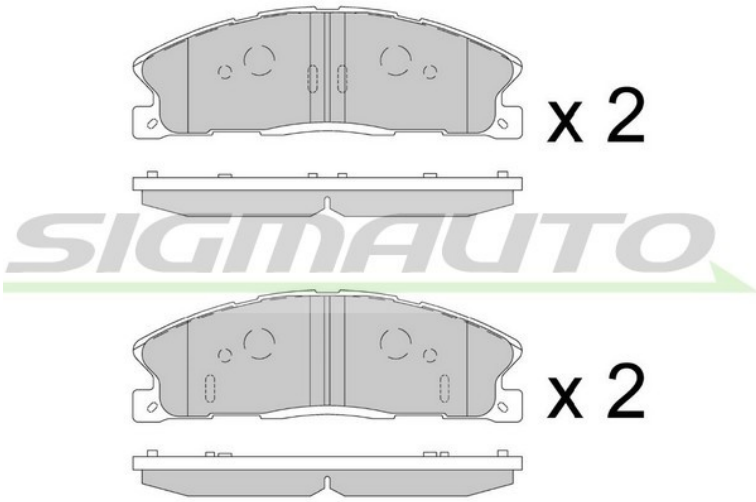

SPB886 FRENANTE

Pastiglie Freno

Descrizione	B. PADS FORD USA
Disponibilità	Disponibile
EAN	8050141250057
Spessore 1 [mm]	19,3
Altezza 1 [mm]	61,4
Larghezza 1 [mm]	180,1
Contatto avvisatore usura	Non predisposto per contatto segnalazione usura

OEM

Marchio	Riferimento

AM

Marchio	Riferimento