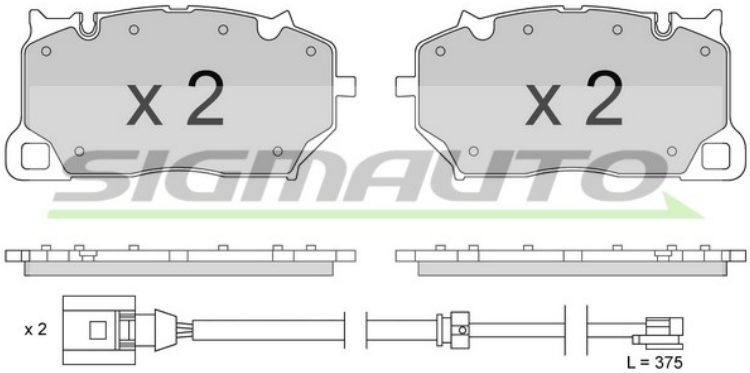

SPB856 FRENANTE

Pastiglie Freno

Descrizione	B. PADS PORSCHE
Disponibilità	Disponibile
EAN	8050141040535
Spessore 1 [mm]	15,5
Larghezza 1 [mm]	212
Altezza 1 [mm]	103,5
Contatto avvisatore usura	Con contatto segnalazione usura

OEM

Marchio	Riferimento
PORSCHE	95835115100

AM

Marchio	Riferimento
A.B.S.	35193
BREMSI	BP3856
JAPANPARTS	PA-0975AF
SIGMAUTO	SPB856