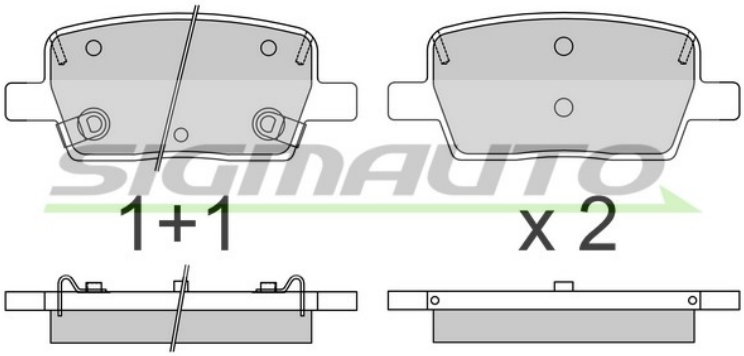

SPB812 FRENANTE

Pastiglie Freno

Descrizione	B. PADS CHEVROLET, CADILLAC
Disponibilità	Disponibile
EAN	8050141020766
Spessore [mm]	17,5
Lunghezza [mm]	114,6
Altezza [mm]	48,1
Sistema frenante	FERODO
Contatto avvisatore usura	Con contatto segnalazione usura

OEM

Marchio	Riferimento
CADILLAC	2334 1199
CHEVROLET	2334 1199
CHEVROLET	2334 4220
GMC	2334 4214

AM

Marchio	Riferimento
BREMSI	BP3812
ICER	182278
MINTEX	MDB4027
R BRAKE	RB2278
REMSA	21702.02
ROADHOUSE	21702.02
SIGMAUTO	SPB812
TEXTAR	2246401

Sigmauto è un marchio registrato di FRENAUTO S.R.L. | P.IVA IT01706490388