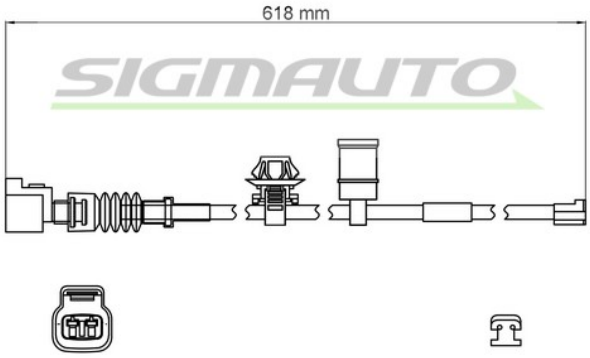

WI0805 FRENANTE

Segnalatori

Descrizione	W. INDICATOR LEXUS
Disponibilità	Non disponibile
EAN	8050141022234
Tipo freno	Freno a disco
Lunghezza contatti di segnalazione [mm]	615

OEM

Marchio	Riferimento
LEXUS	4777011010

AM

Marchio	Riferimento
BREMSI	WI0805
SIGMAUTO	WI0805

Sigmauto è un marchio registrato di FRENAUTO S.R.L. | P.IVA IT01706490388