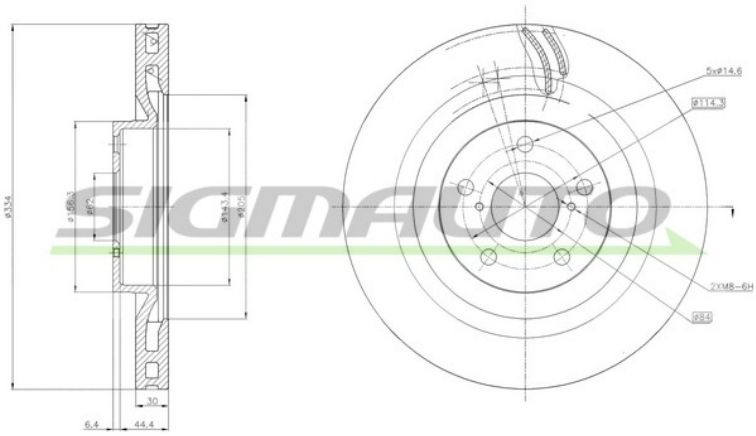

DBC496VLS FRENANTE

Dischi Freno

Descrizione	B. DISC LEXUS
Disponibilità	Non disponibile
EAN	8050141136177
Tipo disco freno	ventilato
Spessore disco freno [mm]	30
N° fori	5
Altezza [mm]	51
Spessore min. [mm]	28
N° articolo appaiato	CD8496VRD

OEM

Marchio	Riferimento
LEXUS	4351630030

AM

Marchio	Riferimento
BREMSI	CD8496VLS
FERODO	DDF2496LC-1
JURID	563236JC-1
KRUPP	DDF2496LC-1
SIGMAUTO	DBC496VLS

Sigmauto è un marchio registrato di FRENAUTO S.R.L. | P.IVA IT01706490388