SIGMAUTO

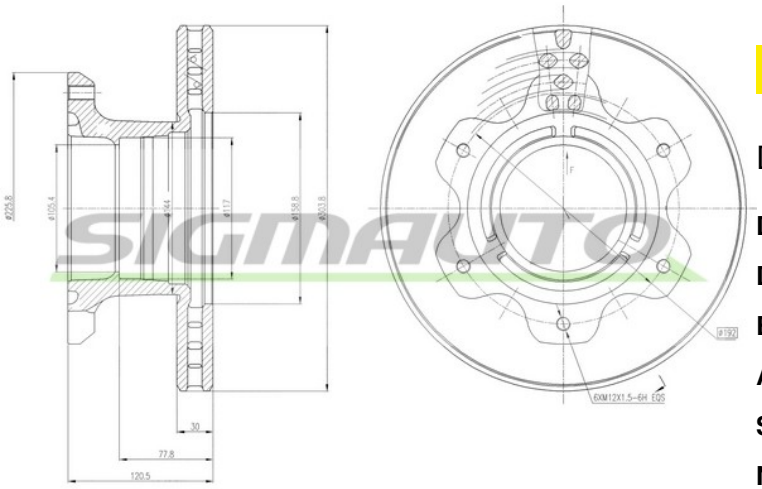

DB0208V FRENANTE

Dischi Freno

Descrizione	B. DISC MERCEDES-BENZ
Disponibilità	Non disponibile
EAN	8050141137938
Altezza [mm]	120
Spessore disco freno [mm]	30
N° fori	6
Spessore min. [mm]	27,75
Tipo disco freno	ventilato

OEM

Marchio	Riferimento
MERCEDES-BENZ	668 423 04 12
MERCEDES-BENZ	6684230212
MERCEDES-BENZ	A668 423 02 12
MERCEDES-BENZ	A6684230412

AM

Marchio	Riferimento
BENDIX	567769B
BERAL	BCR208A
BOSCH	0 986 479 E47
BREMSI	CD5208V
Brake ENGINEERING	955951
Brake ENGINEERING	DI955951
CIFAM	800-1678
DURON	DCR208A
EVOBUS	668 423 02 12
EVOBUS	668 423 04 12
EVOBUS	A668 423 02 12
EVOBUS	A668 423 04 12
FEBI BILSTEIN	29169
FERODO	FCR208A
JURATEK	MER124
JURID	567769J
KRUPP	FCR208A
MERITOR	MBR5093
METELLI	23-1678
PE Automotive	016.660-00
QH Benelux	57947
SIGMAUTO	DB0208V
TEXTAR	93191400
TEXTAR	98200087501

TRUSTING	DF1160
ZIMMERMANN	400.6464.00

Sigmauto è un marchio registrato di FRENAUTO S.R.L. | P.IVA IT01706490388