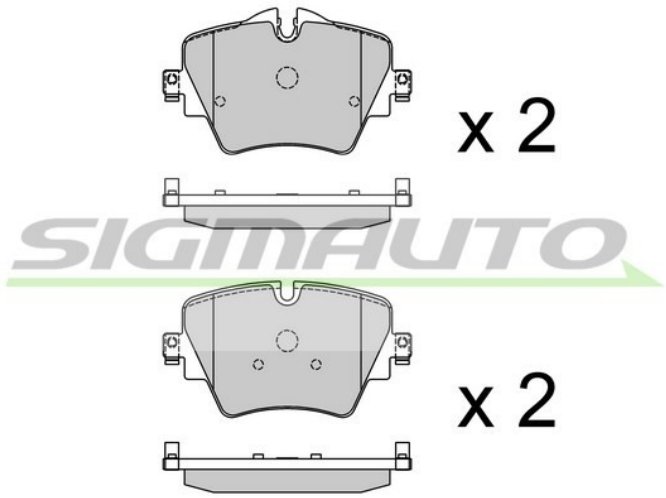


**SPB975** FRENANTE

## Pastiglie Freno

| | |
|---|---|
| **Descrizione** | B. PADS BMW |
| **Disponibilità** | In arrivo |
| **EAN** | 8050141345852 |
| **Altezza [mm]** | 70,1 |
| **Altezza 2 [mm]** | 74,6 |
| **Spessore [mm]** | 18,4 |
| **Larghezza [mm]** | 129,1 |

**OEM**

| Marchio | Riferimento |
|---|---|
| BMW | 34108837151 |

**AM**

| Marchio | Riferimento |
|---|---|
| BREMSI | BP3975 |
| DELPHI | LP3884 |
| ICER | 182472 |
| R BRAKE | RB2472 |
| SIGMAUTO | SPB975 |

Sigmauto è un marchio registrato di FRENAUTO S.R.L. | P.IVA IT01706490388